MODELO :
NOMBRE :
NOMBRE DE PROYECTO :

ZONA DE PROYECTO :
ARTICULO DE PROYECTO :

Frio Comercial - Vitrinas refrigeradas - Armarios expositores pastelería - Pastelería y heladería - VERSO/VECSO
MODELO VECSO-800-S1



Frio Comercial - Vitrinas refrigeradas - Armarios expositores pastelería - Pastelería y heladería - VERSO/VECSO

Modelo: VECSO-800-S1

Referencia	19109914
Capacidad (L)	579
Pontencia (W)	2000
Temperatura trabajo (Cº)	-18 a -22ºC
Evaporación	Ventilada
Desescharche	Automático
Estantes	5
Medidas totales (mm)	1320 × 650 × 1950
Color	Negro

Visualizar el vídeo

Características generales

Nuestra vitrina de pastelería está diseñada para combinar estilo, funcionalidad y rendimiento. Ideal para la conservación y exhibición de pasteles en condiciones óptimas, está disponible en dos versiones: refrigeración y congelación, cada una con una configuración interna específica diseñada para garantizar el mejor rendimiento según su rango de temperatura. Su diseño de 4 caras acristaladas con iluminación LED realza la presentación de los productos, garantizando máxima visibilidad y atractivo para tus clientes.

Con un elegante acabado en color negro, esta vitrina se adapta a cualquier ambiente, aportando un toque moderno y sofisticado. Su calidad superior y su atractivo precio la convierten en una solución ideal para quienes buscan exponer sus productos de manera profesional sin comprometer la frescura ni el estilo.

Armario expositor de conservación (Refrigeración):

- Temperatura de trabajo regulable de **+2 °C a +8 °C**
- **Sistema de refrigeración ventilada con desescarche automático**
- Configuración interna optimizada para refrigeración (un solo evaporador y un único circuito frigorífico)
- 5 estantes de cristal regulables en altura por puerta (530 × 417 mm)
- Iluminación LED
- Incluye 4 ruedas

Armario expositor de congelación:

- Temperatura de trabajo de **–18 °C a –22 °C**
- **Sistema de refrigeración ventilada con desescarche automático**
- En el modelo de **dos cuerpos**, se incorporan **dos evaporadores y dos compresores independientes**, lo que mejora la estabilidad térmica, la capacidad de congelación y la fiabilidad del equipo.
- 5 estantes de cristal regulables en altura por puerta (530 × 417 mm)
- Iluminación LED
- Incluye 4 ruedas





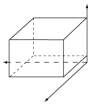

Dimensiones Embalaje
Largo bruto (Vista frontal): 1400 MM
Ancho bruto (Fondo): 715 MM
Alto bruto 2050 MM
Peso bruto / embalado: 359 KG

SUPERMARKET CABINETS ECOETIQUETA	
Clase climática:	3
Clasif. Eficiencia Energetica:	D
Consumo anual eléctrico (KWH):	13342.940
Consumo eléctrico 24h (KWH):	36.560
Tipo modelo:	Equipo 1 comp congelación
Condiciones ambiente:	Set1 (25ºC / 60% RH)
Valores de M y N:	M: 7.5 / N: 19.300
Coeficiente de temperatura C:	1
Coeficiente Y:	3.130
Valor P:	P1
TDA Cong. (M2):	3.130
Tª +Alta Cong. (°C):	-15
Tª +Baja Cong. (°C):	-18
Ind. Eficiencia Energetica IEE:	48.900
Tecnologia Luz:	LED
Clase energ. Luz:	G
Duracion de Garantia (mes):	12
Web:	WWW.EDENOX.ES
Tipo equipo:	SupermarketCabinet
Familia:	VF4
Numero compartimientos:	Uno
Tipo:	INTEGRAL
Orientacion:	VERTICAL
Categoria:	FREEZER
Roll-in:	false
TDA Comp.1 (M2):	3.130
Clase Tª Comp.1:	L1
Tª Recomendada Comp.1 (°C):	-18
AE:	13342.940
SAE:	27265.460
Clase temperatura General:	L1
Clase Climatica Ecoetiqueta:	3

ESPECIFICACIONES TÉCNICAS ELECTRICIDAD	
Frecuencia eléctrica:	50Hz
Potencia eléctrica (KW):	2
Voltaje:	230V
Amperaje (A):	12 A

ESPECIFICACIONES TÉCNICAS FRÍO	
Tipo gas:	R-290
Clase climática:	3
Especificaciones de frío:	NINGUNO
Temperatura:	-18 -22 ºC
Carga de gas refrigerante (KG):	0.095
PCA:	3
Volumen interior bruto (L):	579
Numero compartimientos:	Uno

ETIQUETA EFICIENCIA ENERGETICA EURO	
Clase climática:	3
Modelo Certificación:	VECSO-800-S1
Tipo Etiq Efici.Energetica:	Otros. refri de V.D. (19/18)
Clasif. Eficiencia Energetica:	D
Consumo anual eléctrico (KWH):	13342.940
Índice de Eficiencia Energetic (%):	48.900
Consumo eléctrico 24h (KWH):	36.560
Tipo modelo:	Equipo 1 comp congelación
Etiqueta ecológica:	No
ID Registro EPREL Efficold:	2408863

MEDIDAS Y PESO	
Largo neto (Vista frontal) (mm):	0
Ancho neto (Fondo) (mm):	0
Alto neto (mm):	0
Largo bruto (Vista frontal) (mm):	1400
Ancho bruto (Fondo) (mm):	715
Alto bruto (mm):	2050
Peso bruto / embalado (kg):	359
Peso neto (kg):	338

CE

La compañía se reserva el derecho a realizar modificaciones en el producto sin notificación previa. La información actualizada se encuentra en la web

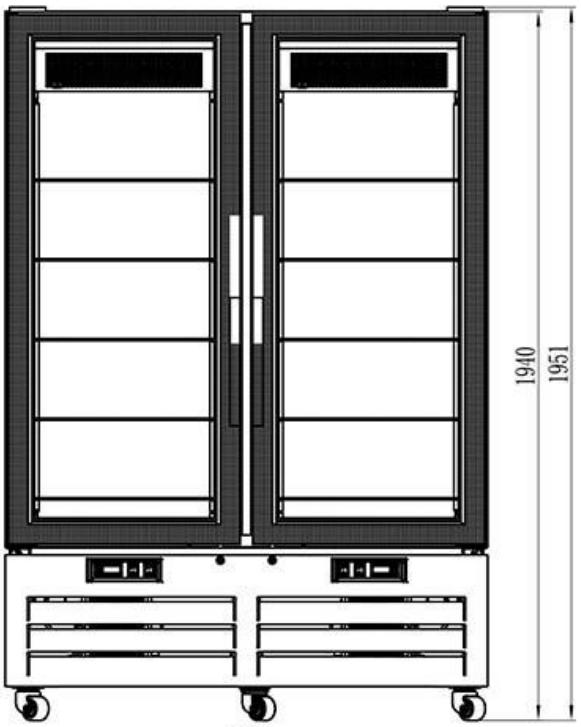

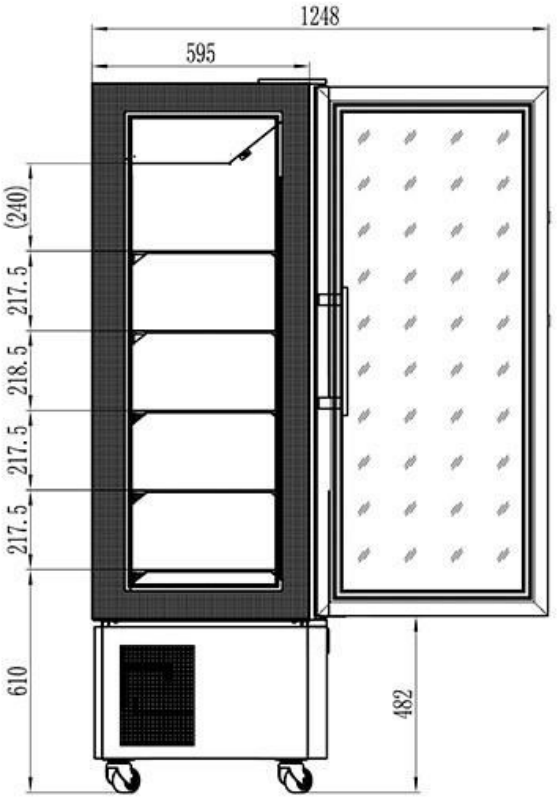

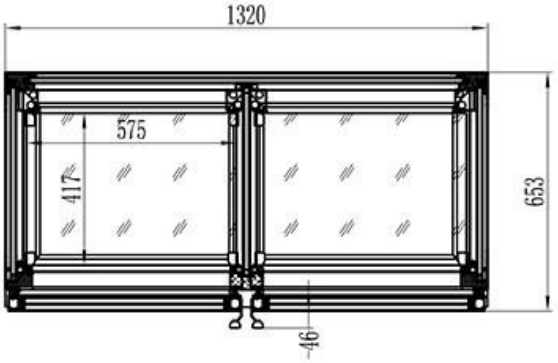

La compañía se reserva el derecho a realizar modificaciones en el producto sin notificación previa. La información actualizada se encuentra en la web

Familias relacionadas



Vitrinas expositoras de sobremesa Vitrinas expositoras de sobremesa



Vitrinas expositoras pastelería Cristal curvo



Vitrinas expositoras pastelería Cristal recto



Vitrinas expositoras de sobremesa Vitrinas verticales de sobremesa



Armarios expositores pastelería Accesorios Armarios Pastelería









La compañía se reserva el derecho a realizar modificaciones en el producto sin notificación previa. La información actualizada se encuentra en la web