MODELO :
NOMBRE :
NOMBRE DE PROYECTO :

ZONA DE PROYECTO :
ARTICULO DE PROYECTO :

Frio Comercial - Vitrinas refrigeradas - Armarios expositores pastelería - Pastelería y heladería - VERSO/VECSO
MODELO VERSO-800



Frio Comercial - Vitrinas refrigeradas - Armarios expositores pastelería - Pastelería y heladería - VERSO/VECSO

Modelo: VERSO-800

Referencia	19067366
Capacidad (L)	800
Pontencia (W)	850
Temperatura trabajo (Cº)	+4ºc a +10ºC
Evaporación	Ventilada
Desescharche	Automático
Estantes	10
Medidas totales (mm)	1270 x 690 x 1820
Color	Gris claro

Visualizar el vídeo

Características generales

Armario expositor de conservación:

- Armario expositor de conservación con una temperatura de trabajo regulable de +4 °C a +10 °C.
- Refrigeración mediante sistema ventilado.
- Existe la versión chocolate, modelos -CHO. El rango de temperatura para este modelo es de 14-16 ºC.
- De dotación se suministran 5 estantes regulables en altura por puerta.
- Dos versiones acabado aluminio plata o acabado en color bronce.
- Se presentan 3 opciones de estantes:

– En parilla inox, incluye 5 estantes de 435x505 mm por puerta

– Estante de cristal, incluye 5 estantes de 5 de 500x430 mm por puerta, modelos -EC

– Estante de cristal redondo, incluye 5 estantes giratorios de ø 465 mm por puerta

– , modelos -R.

- Refrigerante ecológico R404A en todos los modelos.
- Iluminación mediante LED.
- Opcionalmente se puede incluir la cerradura.
- **Armario expositor de congelación:**
- Armario expositor de congelación con una temperatura de trabajo de -10 °C a -17 °C.
- 5 estantes fijos en altura que actúan como evaporadores produciendo un frío estático.
- Dos versiones acabado aluminio plata o acabado en color bronce.
- El frío es repartido mediante un ventilador que no afecta al nivel de humedad interior manteniendo las propiedades de una refrigeración estática.
- Versión no Frost, con desescarche automático, modelos -NF
- Se presentan 3 opciones de estantes:

– En parilla inox, incluye 1 estante de 435x505 y 4 estantes de 503x460 mm fijos por puerta.

– Estante de cristal, incluye 5 estantes de 5 de 500x430 mm por puerta, modelos -EC

– Estante de cristal redondo, incluye 5 estantes giratorios de ø 465 mm por puerta, modelos -R





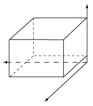

Dimensiones Embalaje
Largo bruto (Vista frontal): 1 MM
Ancho bruto (Fondo): 1 MM
Alto bruto 1 MM
Peso bruto / embalado: 250 KG

SUPERMARKET CABINETS ECOETIQUETA	
Clase climática:	3
Clasif. Eficiencia Energetica:	D
Consumo anual eléctrico (KWH):	3065.100
Consumo eléctrico 24h (KWH):	8.400
Tipo modelo:	Equipo 1 comp refrigeración
Condiciones ambiente:	Set1 (25ºC / 60% RH)
Valores de M y N:	M: 9.1 / N: 9.100
Coeficiente de temperatura C:	1
Coeficiente Y:	1
Valor P:	P1
TDA Refrig. (M2):	1
Tª +Alta Refrig. (°C):	6
Tª +Baja Refrig. (°C):	4
Ind. Eficiencia Energetica IEE:	33
Tecnologia Luz:	LED
Clase energ. Luz:	G
Duracion de Garantia (mes):	12
Web:	WWW.EDENOX.ES
Tipo equipo:	SupermarketCabinet
Familia:	VC4
Numero compartimientos:	Uno
Tipo:	INTEGRAL
Orientacion:	VERTICAL
Categoria:	REFRIGERATOR
Roll-in:	false
TDA Comp.1 (M2):	1
Clase Tª Comp.1:	M2
Tª Recomendada Comp.1 (°C):	4
AE:	1287.340
SAE:	3065.100
Clase temperatura General:	M2
Clase Climatica Ecoetiqueta:	3

ESPECIFICACIONES TÉCNICAS ELECTRICIDAD	
Frecuencia eléctrica:	50Hz
Voltaje:	230V
Fases:	1N

ESPECIFICACIONES TÉCNICAS FRÍO	
Tipo gas:	R-290
Clase climática:	3
Especificaciones de frío:	NINGUNO
Temperatura:	+4 +10 ºC
PCA:	3922
Numero compartimientos:	Uno

ETIQUETA EFICIENCIA ENERGETICA EURO	
Clase climática:	3
Modelo Certificación:	VERSO-800
Tipo Etiq Efici.Energetica:	Otros. refri de V.D. (19/18)
Clasif. Eficiencia Energetica:	D
Consumo anual eléctrico (KWH):	3065.100
Índice de Eficiencia Energetic (%):	42
Consumo eléctrico 24h (KWH):	8.400
Tipo modelo:	Equipo 1 comp refrigeración

MEDIDAS Y PESO	
Largo neto (Vista frontal) (mm):	1270
Ancho neto (Fondo) (mm):	690
Alto neto (mm):	1820
Largo bruto (Vista frontal) (mm):	1
Ancho bruto (Fondo) (mm):	1
Alto bruto (mm):	1
Peso bruto / embalado (kg):	250
Peso neto (kg):	250

La compañía se reserva el derecho a realizar modificaciones en el producto sin notificación previa. La información actualizada se encuentra en la web

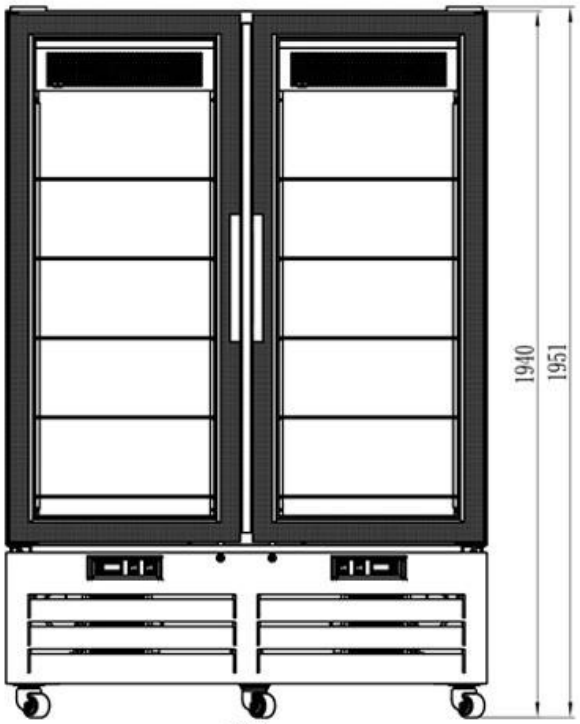

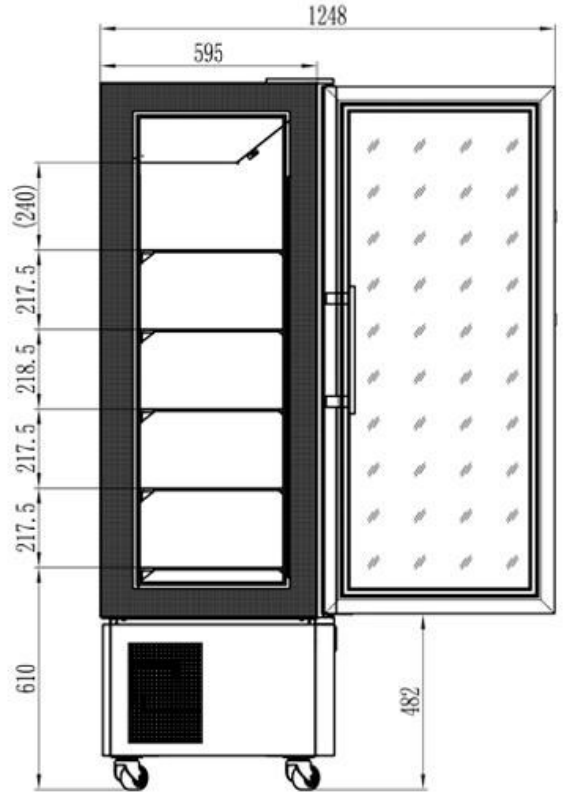

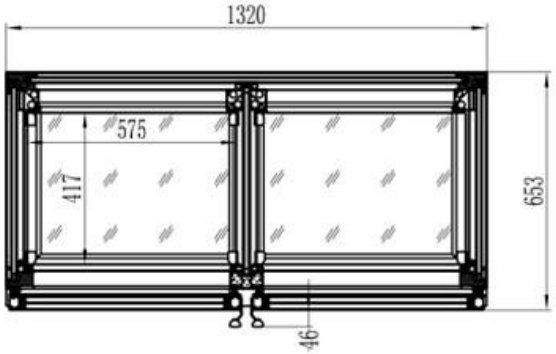

La compañía se reserva el derecho a realizar modificaciones en el producto sin notificación previa. La información actualizada se encuentra en la web

Familias relacionadas



Vitrinas expositoras de sobremesa Vitrinas expositoras de sobremesa



Vitrinas expositoras pastelería Cristal curvo



Vitrinas expositoras pastelería Cristal recto



Vitrinas expositoras de sobremesa Vitrinas verticales de sobremesa



Armarios expositores pastelería Accesorios Armarios Pastelería

CE

La compañía se reserva el derecho a realizar modificaciones en el producto sin notificación previa. La información actualizada se encuentra en la web