MODELO :
NOMBRE :
NOMBRE DE PROYECTO :

ZONA DE PROYECTO :
ARTICULO DE PROYECTO :

Preparación dinámica y conservación - Cortadoras de fiambres - Cortadoras de fiambre profesional
MODELO CGSP-250



Preparación dinámica y conservación - Cortadoras de fiambres - Cortadoras de fiambre profesional

Modelo: CGSP-250

Referencia	19000575
Ø Cuchilla (mm)	250
Capacidad de corte (mm)	220 x 190
Espesor de corte (mm)	0 - 16
Recorrido del carro (mm)	220
Potencia (W/HP)	185 / 0,3
Tensión (V)	230/1/N - 50 Hz
Dimensiones (mm)	CGSP-250 - 290 - 440 - 425 - 620 - 370
Peso (Kg)	16

Visualizar el vídeo

Visualizar el vídeo

Características generales

- Cortadoras de fiambres de gravedad, fabricadas con aleación de aluminio anodizado.
- Regulador del espesor del corte muy sensible que permite realizar un ajuste preciso.
- La transmisión es accionada por correa con motor monofásico, potente y silencioso.
- **Interruptor marcha-paro con relé, que no permite, en caso de interrupción de la corriente, el funcionamiento de la máquina sin el rearme del mismo.**
- Gracias a su estudiado diseño tienen la ventaja de una fácil limpieza.
- Por su diseño compacto y su peso más reducido, los modelos CGSP-220 y CGSP-250 son ideales como unidades principales en pequeños establecimientos, cafeterías, sandwicherías y pizzerías, o como unidades secundarias en establecimientos grandes.
- Todos los modelos incorporan afilador de fácil utilización que simplifica el trabajo del usuario, garantizando siempre un perfecto corte de los productos.
- Todas las cortadoras llevan incorporado anillo protector fijo que protege el filo de la cuchilla consiguiendo una seguridad activa en caso de limpieza y de mantenimiento de las cortadoras.
- Protege-manos en plástico transparente.
- Protección inferior.
- El carro está montado sobre casquillos autolubricados que permiten un fácil deslizamiento, pudiendo cortar fiambres, quesos, asados,etc. con suma facilidad.
- A pesar de su sencillez y seguridad las cortadoras de fiambres deben ser utilizadas exclusivamente por personal adecuadamente capacitado para la labor y que hayan leído detenidamente las instrucciones de utilización y mantenimiento antes de su utilización.
- Nuevo modelo CGSP-250-R con acabado lacado de color rojo vivo, y características idénticas al modelo CGSP-250.







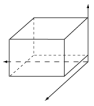

Dimensiones Embalaje
Largo bruto (Vista frontal): 470 MM
Ancho bruto (Fondo): 540 MM
Alto bruto 440 MM
Peso bruto / embalado: 22 KG

ESPECIFICACIONES TÉCNICAS ELECTRICIDAD	
Frecuencia eléctrica:	50Hz
Potencia eléctrica (KW):	0,190
Voltaje:	230V
Fases:	1N
CORTADORAS DE FIAMBRES	
Automática:	No
Diámetro cuchilla (MM):	250
Para carne fresca:	No
Tipo:	Standard
Voltaje:	230V
Fases:	1N
Acabado color:	Aluminio
Capacidad de corte:	220
Espesor de corte (mm):	16
Recorrido carro (mm):	220
MEDIDAS Y PESO	
Largo neto (Vista frontal) (mm):	625
Ancho neto (Fondo) (mm):	430
Alto neto (mm):	375
Largo bruto (Vista frontal) (mm):	470
Ancho bruto (Fondo) (mm):	540
Alto bruto (mm):	440
Peso bruto / embalado (kg):	22
Peso neto (kg):	18

CE

La compañía se reserva el derecho a realizar modificaciones en el producto sin notificación previa. La información actualizada se encuentra en la web

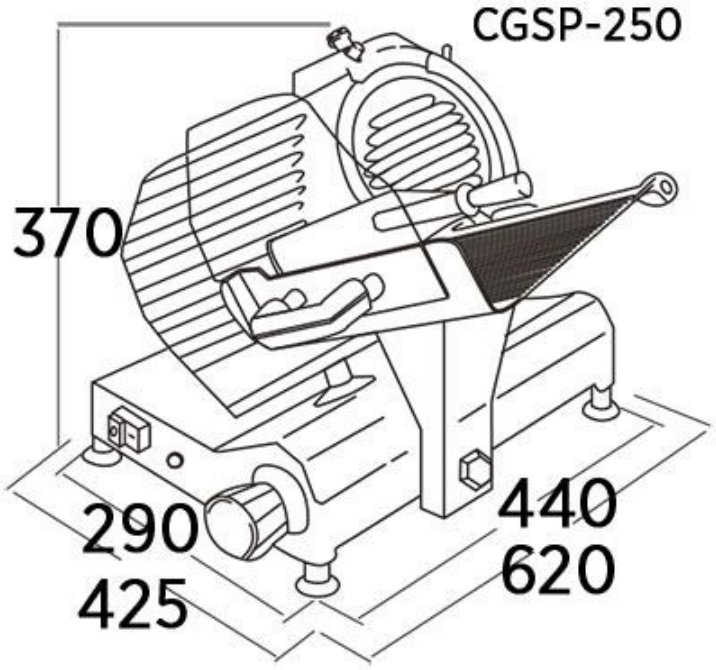

La compañía se reserva el derecho a realizar modificaciones en el producto sin notificación previa. La información actualizada se encuentra en la web

Familias relacionadas



Cortadoras profesionales de engranajes



Cortadoras profesionales verticales



Cortadora manual



Cortadora de fiambres Gama Estándar





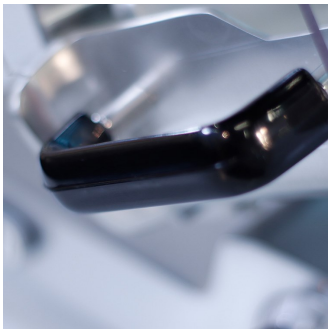

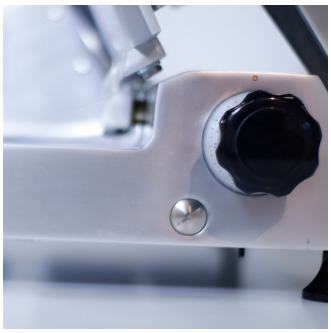

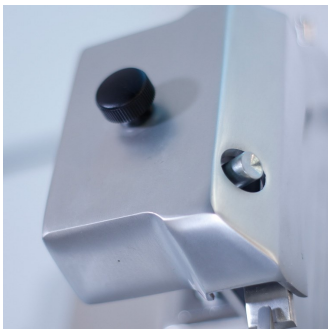



La compañía se reserva el derecho a realizar modificaciones en el producto sin notificación previa. La información actualizada se encuentra en la web