MODELO :
NOMBRE :
NOMBRE DE PROYECTO :

ZONA DE PROYECTO :
ARTICULO DE PROYECTO :

Frio Comercial - Vitrinas refrigeradas - Vitrinas expositoras de sobremesa - Vitrinas expositoras de sobremesa
MODELO VECS-160



Frio Comercial - Vitrinas refrigeradas - Vitrinas expositoras de sobremesa - Vitrinas expositoras de sobremesa

Modelo: VECS-160

Referencia	19013910
Medidas totales (mm)	880 x 604 x 675
Potencia (W)	1500
Capacidad (litros)	146
Tipo	Caliente

Visualizar el vídeo

Características generales

- Por las reducidas dimensiones y el amplio campo de visión del producto expuesto, esta vitrina es ideal para zonas de la tienda con tráfico de clientes y en donde queramos favorecer la venta adicional de productos frescos.
- Temperatura de trabajo 3 ºC a 8 ºC.
- Sistema de refrigeración ventilado.
- Evaporación automática del agua de condesados.
- Nivel sonoro 40dbA.
- Gracias a la geometría del interior, el frío se distribuye por todos los estantes manteniendo una temperatura homogénea en el interior.
- La regulación y control de la temperatura se realiza mediante termostato electrónico, van dotadas de termómetro con display tipo LED.
- De dotación se suministran con 2 estantes regulables en altura.
- La reposición del producto se realiza utilizando las 2 puertas correderas posteriores.
- Para incrementar la exposición del producto, todas las vitrinas cuentan con iluminación

Frio Comercial - Vitrinas refrigeradas - Vitrinas expositoras de sobremesa - Vitrinas expositoras de sobremesa
VECS-160







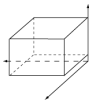

Dimensiones Embalaje
Largo bruto (Vista frontal): 990 MM
Ancho bruto (Fondo): 650 MM
Alto bruto 720 MM
Peso bruto / embalado: 82 KG

ESPECIFICACIONES TÉCNICAS ELECTRICIDAD	
Frecuencia eléctrica:	50/60Hz
Potencia eléctrica (KW):	1,500
Voltaje:	230V
Fases:	1N
VITRINAS DROP-IN	
Abierta/Cerrada:	Cerrada calefacción
Capacidad / cuba (L):	160
Protección delantera:	Cristal
Tipo:	Expositora
Grupo incorporado:	Sí
MEDIDAS Y PESO	
Largo neto (Vista frontal) (mm):	880
Ancho neto (Fondo) (mm):	604
Alto neto (mm):	675
Largo bruto (Vista frontal) (mm):	990
Ancho bruto (Fondo) (mm):	650
Alto bruto (mm):	720
Peso bruto / embalado (kg):	82
Peso neto (kg):	78

La compañía se reserva el derecho a realizar modificaciones en el producto sin notificación previa. La información actualizada se encuentra en la web



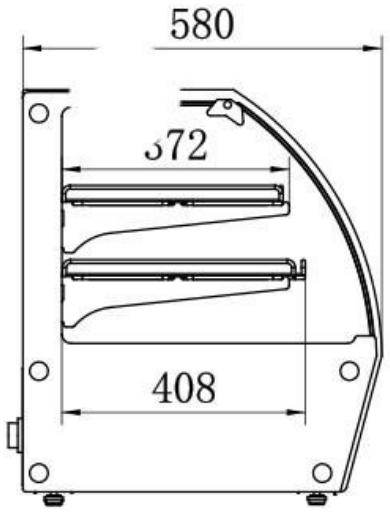

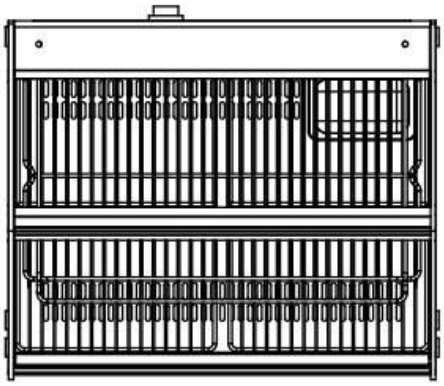

La compañía se reserva el derecho a realizar modificaciones en el producto sin notificación previa. La información actualizada se encuentra en la web

Familias relacionadas



Vitrinas expositoras de sobremesa Vitrinas redondas de sobremesa



Vitrinas expositoras de sobremesa Vitrinas verticales de sobremesa



Mesas de trabajo murales y centrales Murales profundidad 700











La compañía se reserva el derecho a realizar modificaciones en el producto sin notificación previa. La información actualizada se encuentra en la web